ROLAND ELECTRONIC

Soporte de sensor con muelle SHX42-DL

para medición de espesor de chapa con un sensor en desapiladores y estaciones de centrado

VENTAJAS ROLAND

- **Alta flexibilidad**
- **Mínimo desgaste**
- **Peso ligero**

- Muy poca pérdida de vacío por doble borde
- Condición descomprimida: muy rígido, para la aceleración lateral de hasta 2g., posición precisa en la chapa sin inclinación, también en chapas en forma de fuelle inclinadas o pilas inclinadas TWB
- Condición comprimida: muy elástica y móvil en todas las direcciones
- Compensación también de movimientos laterales de hasta 1cm aprox.
- Mínimo desgaste debido a la ausencia de fuerzas laterales
- Succión y liberación rápida de chapas debido al pequeño volumen de aire bajo la copa de succión
- Buen acceso al sensor desde la parte superior, no se requieren contratuercas

SOPORTE DE SENSOR SHX42-DL

Montaje de soporte del sensor:

La placa de montaje tiene un total de 10 agujeros M8 a distancias de 50 y 100 mm. Al menos 2 de ellos deben utilizarse para el montaje. Existe adaptadores con mango de Ø 19 y 25 mm para brazo giratorio. Se pueden pedir otros adaptadores bajo pedido. Los dibujos 1 - 4 describen el montaje del sensor en el soporte y los dibujos 5 - 8 describen el montaje del soporte del sensor.

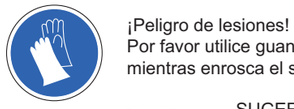

¡Peligro de lesiones!
Por favor utilice guantes mientras enrosca el sensor

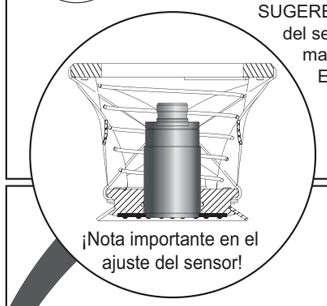

SUGERENCIA: Comprima el soporte del sensor para una mejor manipulación.
Eventualmente saque la manguera de vacío.

¡Nota importante en el ajuste del sensor!

1.¡Enrosque el sensor a mano!

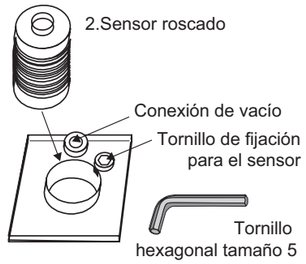

3a. Ajuste sin vacío con una regla:
- Atornille el sensor en el soporte hasta que la cara del sensor esté en el mismo nivel que la base de la goma.
- Ahora desenrosque el sensor un ¼ de vuelta sobre la base de goma.

4. Fijar el sensor con el tornillo de fijación.

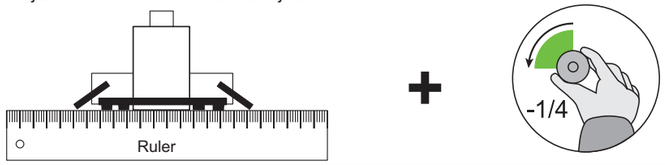

3a. ó 3b.

3.b Ajuste con vacío y lámina (método recomendado)
- Enrosque el sensor en el soporte hasta que la cara del sensor esté en el mismo nivel que la base de la goma.
- Activar vacío para succión de chapa (espesor mínimo de 1 mm)
- Enroscar manualmente el sensor contra la chapa hasta que deje de girar.
- Apagar el vacío
- Girar el sensor hacia atrás en un ¼ de vuelta

4. Fijar el sensor con el tornillo de fijación.

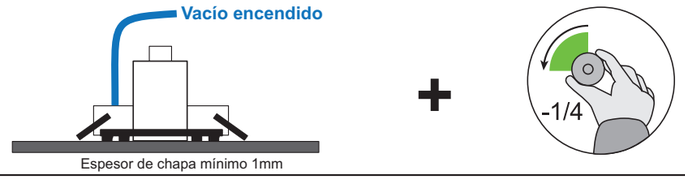

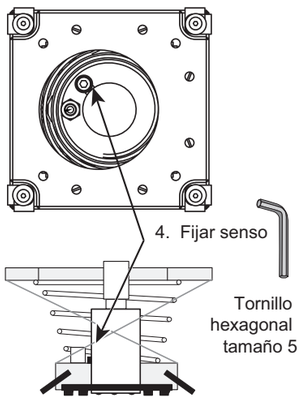

5. Conecte el cable del sensor y la manguera de vacío
6. Suspender y alinear
7. Dirigir la manguera hacia el sensor.
   Asegurarse de que hay espacio libre entre la manguera de vacío y el cable.
8. Ajuste el soporte a una posición más baja que las ventosas que llevan la chapa.

Cuando el sensor se coloca en la chapa, el soporte debe comprimir tanto que (después de ser levantado) permanece presionado por lo menos 10 mm, proporcionando así la libertad necesaria para las correas. Sólo entonces se logra la movilidad requerida. El soporte del sensor no debe llevar cargas. Sólo las piezas pequeñas y ligeras se pueden transportar directamente con el soporte del sensor.

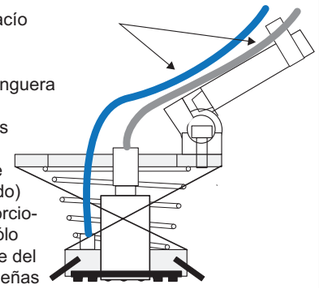

SOPORTE DE SENSOR SHX42-DL

Datos Técnicos:

SHX42-DL	
Sensores aplicables	P42GS, P42AGS, PW42GS, PW42AGS
Diámetro de copa de succión	105mm (mientras se aplica el vacío)
Recorrido del muelle	Aprox.. 70mm
Altura total	Aprox. 120mm
Fuerza de presión hasta medio recorrido	Aprox. 25N (fuerza de presión y peso propio con sensor)
Peso	850g sin sensor, 1200g con sensor P42AGS
Montaje del soporte	M8 en la placa de montaje, use al menos 2 de ellos para el montaje
Montaje del sensor	Rosca M42 × 1,5 sujeción mediante tornillo y borde presión NBR
Alimentación de vacío para la copa de succión	Conexión por el exterior para manguera calibrada de 8mm

Dimensiones:

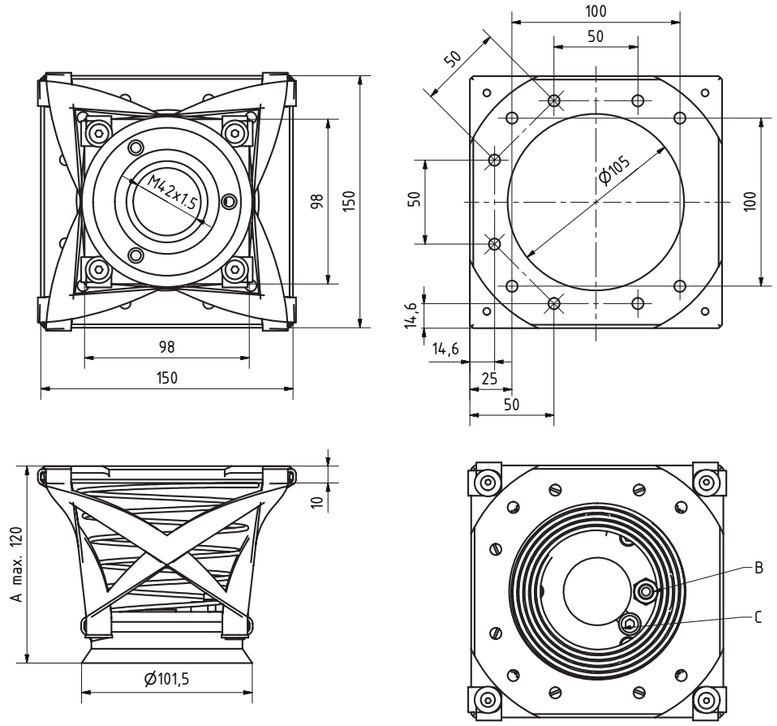

Sustitución de las piezas:

Cuando se reemplaza el set de correas (**referencia SHX42-STRAP-80**), los tornillos deben ajustarse con **5Nm**.

¡Importante!
Después de aproximadamente una semana, reajustar los tornillos con el esfuerzo de torsión necesario.

Información de pedido:

Referencia	Descripción
SHX42-DL	Soporte sensor (completo)
SHX42-STRAP-80	Juego de correas
SHX-AZ2-25	Adaptador (manguera) 25mm
SHX-AZ-BILSING	Adaptor (acoplamiento de cambio rápido)
SHX-AZQ-19	Adaptador con mango Ø 19mm para brazo giratorio
SHX-AZQ-25	Adaptador con mango Ø 25mm para brazo giratorio
2395218	Copa de succión inferior (amarillo)

SOPORTE DE SENSOR
(Resumen completo en ficha tecnica separada)

Tipo	SH42GS	SHS42GS	SHS42G-FB	SHX42	SHX42-85F
				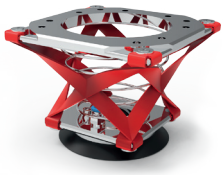	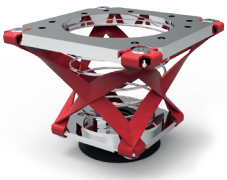
Descripción	Soporte muelle para sensor	Soporte de sensor con muelle ycopa de succión plana	Soporte para sensor con copa de succión inferior	Soporte para sensor con con junta de caucho, flexibilidad extremo	
Encaja en	P42GS P42AGS PW42GS PW42AGS				
Montaje del sensor	Ø 43mm	Rosca M42 x 1,5	Rosca M42 x 1,5	Rosca M42 x 1,5	Rosca M42 x 1,5
Altura total*	98mm más longitude del sensor	141mm	128mm	120mm	120mm
Recorrido elástico	26mm aprox.	26mm aprox.	34mm aprox.	70mm aprox.	70mm aprox.
Peso	0,75kg aprox. (1,65lbs)	1,25kg aprox. (2,75lbs)	1,2kg aprox. (2,64lbs) 0,75kg aprox. (1,65lbs) (SHS42G-FB80)	0,85kg aprox. (1,87lbs)	0,85kg aprox. (1,87lbs)
Fuerza de presión a medio recorrido	48N aprox.	48N aprox.	60N aprox.	25N aprox.	25N aprox.
Diámetro de la copa de succión	n.d.	115mm 85mm (SHS42GS-85**)	105mm 80mm (SHS42G-FB80)	115mm	85mm
Alimentador de vacío	n.d.	Manguera 8mm OD	Manguera 8mm OD	Manguera 8mm OD	Manguera 8mm OD
Piezas de repuesto	Kit muelle 2395117	Kit muelle 2395117 Solapa goma (negro) 2395110 2395168** Bloque de presión de goma 2395109	Copa de succión 105 mm (rojo) 2395045 80 mm (rojo) 2395100 (SHS42G-FB80)	Juego de correa SHX42-STRAP-80 Borde de goma (negro) 2395110 Almohadilla de presión de goma 2395109	Juego de correa SHX42-STRAP-80 Borde de goma (negro) 2395168 Almohadilla de presión de goma 2395167
Accessorios	SHK Soporte para montaje del sensor en desapiladores			SHX-AZ2-25 Mango / Adaptador para soporte de 25 mm/ brazo giratorio	
Características de aplicaciones					
Para desapiladores verticales	+	+	+	+	+
Para robot de carga y desapiladores lineales de alta velocidad	– –	–	+	+	+
Para chapas inclina-das apiladas	–	o	+	+	+ +
Retardo de la succión***	ninguno	0,1s	0,5s	0,1s	0,1s
Notas	Para chapas estrechas y aplicaciones con peso crítico	Fuerte sujeción en chapas uniformes debido a la ventosa	Adecuado para contac-to máximo del sensor en chapas inclinadas u onduladas	Máxima flexibilidad de inclinación, recorrido de muelle máximo. Rígido durante la aproximación. Para alta aceleración lateral (hasta 2 g), desgaste mínimo.	

* Altura total descargada ** Piezas de repuesto SHS42GS-85

*** Depende en gran medida de la fuerza de succión, la resistencia del tubo, ángulo de contacto y la presión de contacto a la chapa

Nunca utilice el soporte del sensor como una copa de succión de elevación (excepto que la chapa sea menor a un área de 3 copas de succión)

Nota: los colores de la succión apuntan a diferentes durezas: Rojo- Shore 45; Amarillo - Shore 55; Negro - shore 60
Nota: los soporte de sensor **SHX42-85** è adatto solo per lo spessore della lamiera > 0,5mm alluminio e > 0,3mm acciaio

Revisión 1.3, Febbraio 2019 – Sujeto a modificaciones técnicas y errores

ROLAND ELECTRONIC GMBH

Otto-Maurer-Strasse 17 75210 Keltern / Alemania
tel.: +49 7236 9392-0 fax: +49 7236 9392-33
info@roland-electronic.com www.roland-electronic.com

EtherNet/IP